SPI Electronic Co., Ltd.

UNIT:mm

REV	修改内容	日期
2		

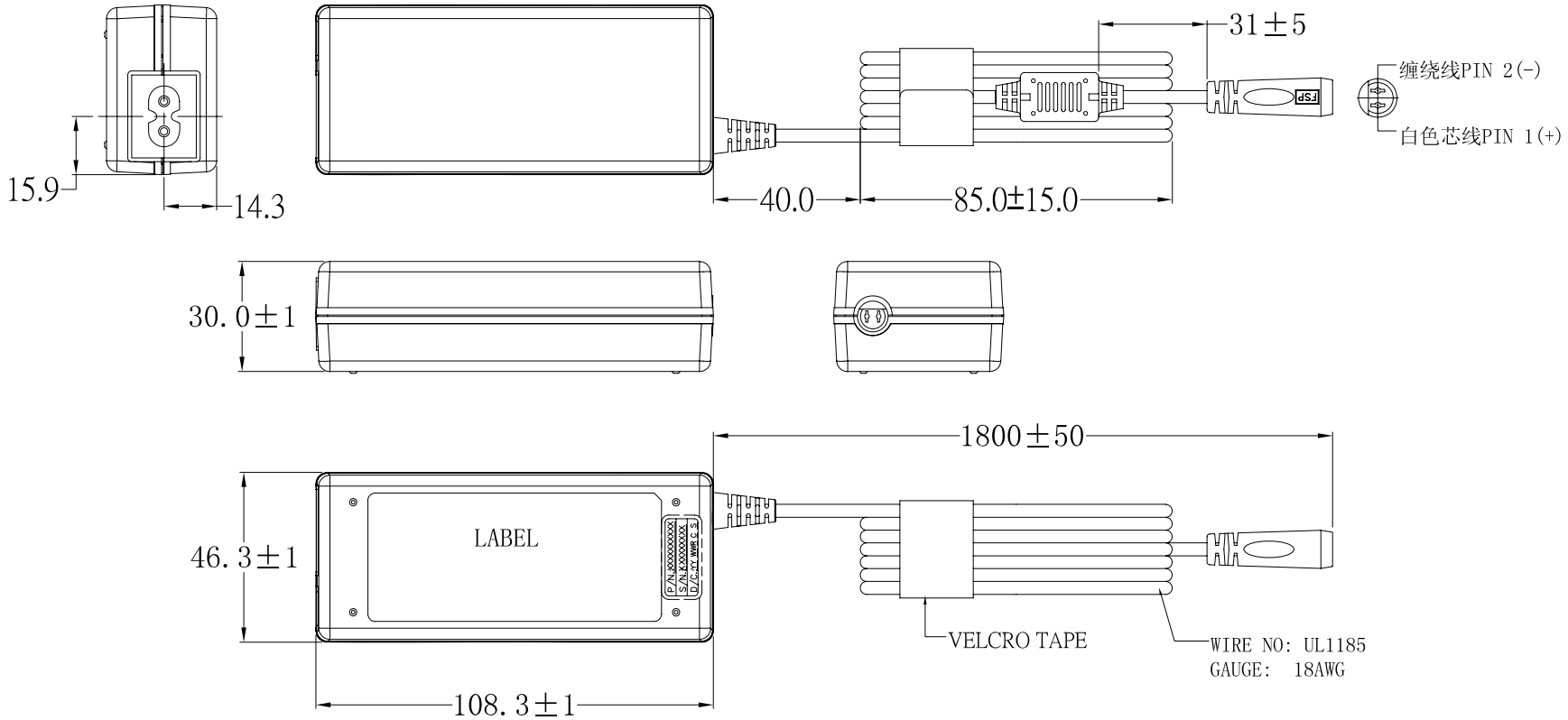

NOTES:

1. AC INLET: CANAL KR-201-B-6 OR EQU
2. CASE & CABLE COLOR:BLACK
3. 未注公差为：±0.5
4. 超音波溶接

P/N.: 9NA0651308

MODEL NO.: FSP065-RAC, (S03002)	OUTLINE		SHEET:1 OF 1	REV:1
R&D(SH)	P E	DRAWN	DATE	
		caoruiling	2009.07.01	
INTERIOR COUNTERSIGN:				

Mechanical Drawing (外觀/機構圖) 表單編號:7000P-0111

文件資料管制 文件資料管制 文件資料管制
發行時間：2009/7/2 11:58 上午
OAD09041603-R2.pdf
1 / 1禁止翻印外洩