文件資料管制 文件資料管制 文件資料管制

SPI Electronic Co., Ltd.

UNIT:mm

REV	修改内容
2	上盖增加FSP貼纸
3	線长更改爲1500mm,扎线带更改为Velcro tape

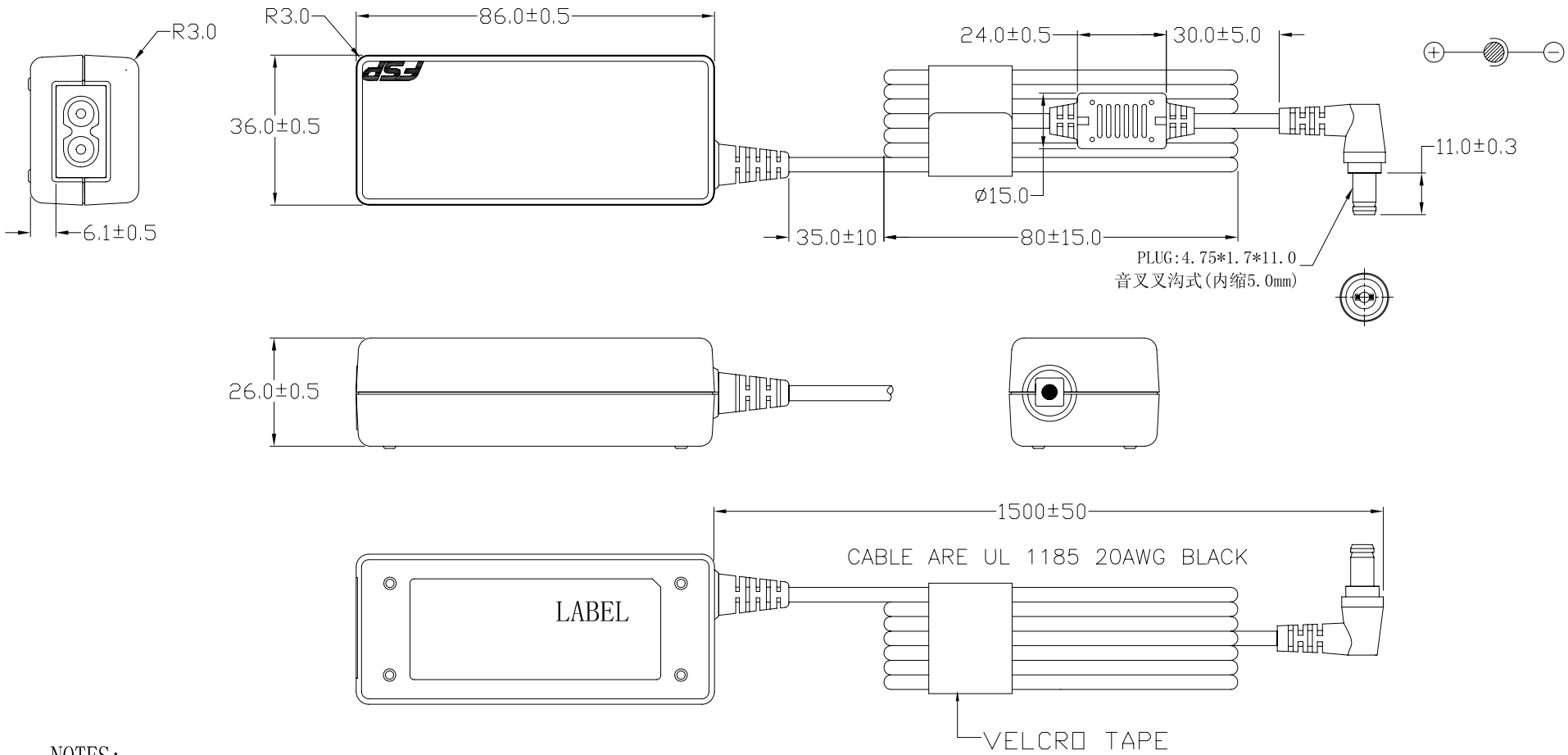

NOTES:

1. AC INLET: TECX SO-222-GF OR EQU
2. CASE & CABLE COLOR:BLACK
3. 未注公差为：±0.5
4. 超音波溶接

P/N.:9NA0361403

MODEL NO.: FSP036-RAC	OUTLINE		SHEET:1 OF 1	REV:3
R&D(SH)	P E	DRAWN	DATE	
		胡琰妃	08/JUN/09'	
INTERIOR COUNTERSIGN:				

Mechanical Drawing (外觀/機構圖) 表單編號:7000P-0111

發行時間： 2009/6/9 1:05 下午
OAD09031355-R3.pdf
1 / 1禁止翻印外洩